SUPRA SERIES

HMK 102 B
HMK 102 S

RETROCARGADORA

HIDROMEK®

COSSUPRA ALTA DURABILIDAD
ALTO CONFORT
ALTO RENDIMIENTO
HIDROMEK

SUPRA

LA SERIE SUPRA ES LA RES
SUS EXPECTATIVAS.

Una máquina e ciente que aprovecha al máximo el combustible, proporciona
muy alta.

Confort superior y máximo rendimiento en las condiciones de trabajo más ex

Alta e ciencia para el operador, incluso en las jornadas más largas de trabajo

DISEÑADA PARA TRABAJO IN

Los trabajos de excavación en los terrenos más difíciles, las toneladas de ar
largas horas de trabajo son el mejor ambiente para la nueva Serie SUPRA.

Su mejor aliado cargando camiones, excavando canales y en obras de todo

Las retrocargadoras de la Serie SUPRA superan todos los trabajos que se pu
Serie SUPRA proporciona comodidad en el entorno de trabajo, fácil manejo
hora de trabajo, por larga e intensiva que sea la jornada.

Con la Serie SUPRA, la máquina trabaja más tiempo y las paradas por man
son más cortas, por ello aumenta la e ciencia.

* Las especi caciones y el equipo pueden variar dependiendo de los modelos.

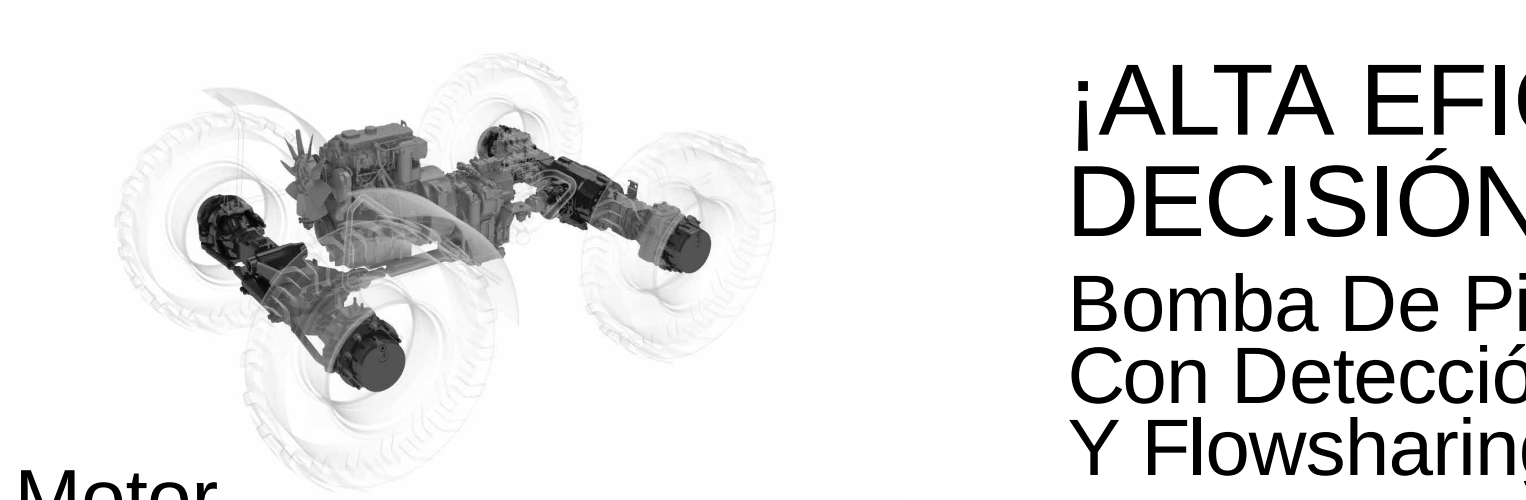

Motor

El motor que equipa la Serie SUPRA es uno de los más económicos en cuanto a consumo de combustible y duraderos en su clase. Va equipado con un Motor de 4 cilindros en línea de par elevado incluso a bajas revoluciones de motor.

Transmisión Automática de 6 Velocidades Adelante y 3 Velocidades Hacia Atrás

La transmisión automática de 6 velocidades adelante y 3 velocidades hacia atrás, que monta la Serie SUPRA, permite una conducción suave. El convertidor autoblocante (lock-up) en la quinta y sexta velocidad permite ahorrar combustible, especialmente en traslación por carretera.

MSS-Sistema De Amortiguación De Pala

El MSS o Sistema de amortiguación de pala, actúa en los cilindros de elevación de la carga/pala para amortiguar el balanceo al llevar la pala cargada y circular por terrenos irregulares evitando derramar la carga y consiguiendo una conducción rápida, productiva, cómoda y segura.

Ejes Tipo Heavy Duty

La Serie SUPRA monta de serie ejes de tipo Heavy Duty (para aplicaciones severas). De esta forma se incrementa la abilidad, durabilidad y capacidad de carga de la máquina.

¡ALTA EFICIENCIA, DECISIÓN CORRECT

Bomba De Pistones De Cau Con Detección De Carga (Lo Y Flowsharing (Caudal Com

La bomba hidráulica de pistones y caudal variable, proporciona la fue necesita con precisión, independientemente de la carga y rpm del mo eficiencia del 95%.

Las válvulas FLOWSHARING, proporcionan un excelente control hidr de la cantidad de carga y las habilidades del operador, para diversos colocación de tuberías, apertura de zanjas y alisamientos.

Permiten mover simultáneamente la pluma, balancín y cazo incluso a la posibilidad de trabajar en zonas de ruido restringido, como en hosp de la ciudad.

Válvulas Regenerativas

Las válvulas regenerativas, montadas en las líneas de pluma y balan eficiencia hidráulica y evitan la cavitación.

LSD: Deslizamiento Limitad Bloqueo De Diferencial

Usted dispondrá de una fuerza de tracción máxima con el LSD (difere limitado) que actúa sobre el eje delantero y con el bloqueo del diferen Ambos sistemas evitan el patinamiento en terrenos deslizantes, con g heladas. Gracias a estos sistemas, la vida útil de los neumáticos se p mejoran los ciclos de trabajo y se optimiza el consumo de combustibl

SUPRA

MÁS ESPACIO, MÁS CONFORTABLE

INTERIOR DE CA

- Sistema de control OPERA
- Asiento con suspensión neumática
- Columna de dirección ajustable
- Alfombra estanca
- Paneles desmontables
- Compartimento refrigerado
- Sistema avanzado de calefacción y aire acondicionad
- Bandeja en el techo
- Pedal de martillo ergonómico y estético
- Ventana trasera de una sola pieza y sin marco
- Bloqueo hidráulico de la pluma
- Cabina construida con certi cados FOPS Y ROPS

SUPRA
HMK
102B
HIDROMEK
HIDROMEK

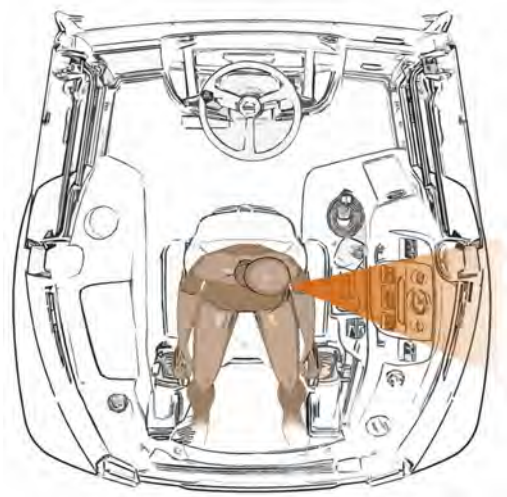

Trabajos Con Equipo Retroexcavador En Máquinas Convencionales

En las cabinas de las retro cargadoras convencionales, para labores de excavación, el operador debe de girar la cabeza hacia su izquierda para comprobar los indicadores.

Posición Para Excavación En La Serie SUPR

En la Serie SUPRA, el operador en po de excavación, puede comprobar fácil los indicadores a través de la pantalla TFT situada en la parte posterior izqui (área de excavación). Esta ubicación p al operador trabajar más cómodament por períodos más largos, sin sufrir dolo cuello ni espalda.

Trabajos Con Pala Frontal En Máquinas Convencionales

En las cabinas de retro cargadoras convencionales, en las operaciones de pala frontal, el operador mira al frente y al mismo tiempo debe de girar la cabeza 90° a su derecha, para controlar los indicadores.

Posición Pala Frontal En La Serie SUPR

En la Serie SUPRA, el operador en po pala frontal o conducción, puede comp fácilmente los indicadores a través de LCD situada al frente, sin dejar de mira dirección de conducción. Esta ubicació al operador trabajar más cómodament períodos más largos, sin sufrir dolores ni espalda.

Esquema De Opera Control

Unidad de control Hidromek Opera.

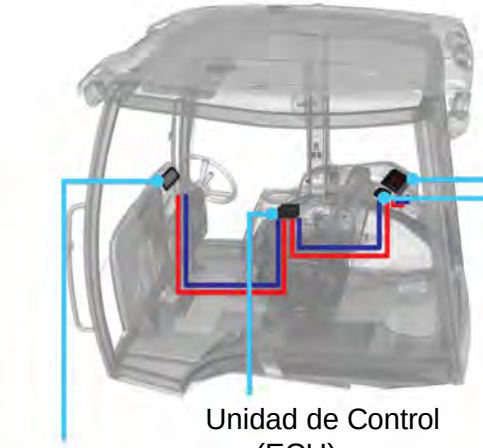

Display Frontal

Unidad de Control (ECU)

Display Trasero

Música-Inicio

Canal de Radio On/O

Buscar Canal de Radio

Atrás/Salida

Menú/Audio

Menú Navegación/ Volumen

Display LCD Frontal

Display TFT trasero

Hidromek Opera es una interfaz que facilita la interacción entre el operador y la máquina. Hidromek Opera consta de 4 partes principales. Es de Control Ópera. El operador puede disponer de toda la información y alarmas de la máquina a través de la pantalla LCD asimétrica situa de pala frontal o conducción. Con su singular diseño, la pantalla LCD asimétrica permite ampliar el campo de visión del operador durante la la pantalla en cualquier posición. La información y advertencias que indica la pantalla siempre están a la vista del operador, que puede con

En la posición de excavación, una vez más toda la información y advertencias se pueden ver a través de la pantalla a color TFT situada er frente de la pantalla TFT. El operador puede navegar por los menús, controlar el estado de la máquina, cambiar la con guración y controlar de Hidromek Opera, han sido situados en la posición de excavación, dando prioridad a la seguridad del operador. De esta manera, se ha ir

HIDROMEK

¡DEJE LOS TRABAJOS DIFÍCILES

La Serie SUPRA para las condiciones de trabajo más exigentes.

Una de las características que hace que las máquinas de la Serie SUPRA sean diferentes, es el alto rendimiento en los trabajos con pala frontal. Gracias a la pala y la fuerza de arranque de los brazos de la Serie SUPRA, la maniobrabilidad de la máquina en labores de carga se realiza sin estrés.

Los brazos construidos para trabajos severos, han sido diseñados para rendir al máximo toda la vida útil de la máquina.

La pala frontal 6 en 1 (1,1 m³ modelo B y 1,2 m³ modelo S) proporciona un rendimiento excepcional gracias a su multifuncionalidad.

Gracias a la geometría de la pala, obtenemos una alta e cacia para la capacidad de carga.

La cuchilla “Bulldozer” de doble uso, va atornillada para facilitar el intercambio por el operador. Las articulaciones en los extremos de los cilindros de apertura y cierre de la mordaza, están protegidos por los laterales de la pala, evitando roces laterales en labores de arranque y conducción de la máquina.

Gracias a los botones de control proporcional de apertura y cierre de la mordaza, situados sobre el mono mando de control de la pala frontal, al operador le resulta fácil ajustar la velocidad de apertura y cierre y ángulo de la mordaza.

Tipo III (Control inversor de marcha o atrás)

El selector de inversión de marcha adelante o atrás, en los trabajos con pala frontal, permitien que de los brazos de la pala, que de los brazos de la pala, podrán hacer las maniobras con mayor facilidad y atención en la carga.

En los trabajos de carga convencionales y espacios reducidos, el operador podrá mover y selector de inversión de marcha con la mism manejo del volante.

Al operador le proporciona seguridad y confort con el volante y la pala.

Todos Estos Minuciosos Detalles e Innovaciones, Se Han Pensado Para Que Usted Ahorre Tiempo Y Co

HIDROMEK

Excavar, Nivelar o Zanjear...

El brazo retroexcavador de la Serie SUPRA está preparado y diseñado para condiciones de trabajo en terrenos estabilizados. Su construcción sólida y el e ciente sistema hidráulico, aumenta la productividad y proporciona la máxima fuerza de arranque, incluso a bajas revoluciones, con un caudal máximo de 163 L. / Min.

Los joysticks traseros (mandos pilotados para trabajar con el brazo retroexcavador) que son estándar en la Serie SUPRA, permiten al operador un fácil control en las maniobras de elevación y descenso que requieren precisión.

Las consolas de los Joysticks se pueden ajustar de forma independiente el uno del otro, proporcionando un espacio de trabajo ergonómico para cada operador.

Las largas horas de trabajos de excavación se convierten en placer en la nueva cabina de la Serie SUPRA gracias a su excelente visibilidad y ergonomía.

La Serie SUPRA tiene una excelente distribuci
unos estabilizadores anchos que permiten trabajar en terrenos
hidráulicos, aumenta absoluta seguridad.

Como estándar, la Serie SUPRA equipa un
auxiliar para martillo hidráulico u otros implem
tal forma que el brazo
puede sufrir daños en excavaciones profundas

El sistema de amortiguación de n de carrera
la pluma y balancín, suaviza los movimientos
brazo excavador, absorbiendo los impactos y
de un espacio de

El brazo telescópico alcanza una profundidad
hasta 5,67 m. siendo de gran utilidad en excavaciones profundas
y de largo alcance

¿Qué Puede Ser Más Agradable Que Trabajar Si

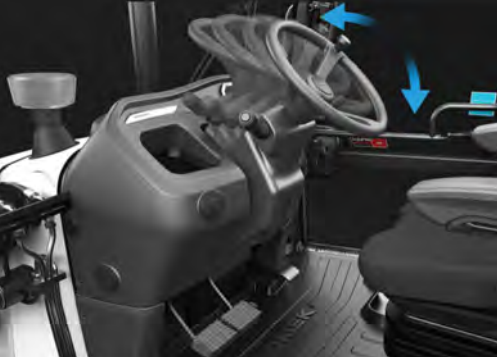

COLUMNA DE DIRECCIÓN AJUSTABLE

El volante con diseño ergonómico y ajustable, permite al operador trabajar durante horas de forma cómoda y controlando con facilidad la máquina.

ASIENTO CON SUSPENSIÓN NEUMÁTICA

Además de las características que permiten subir, bajar, mover hacia adelante y hacia atrás, tiene un sistema automático de ajuste de peso y ajuste lumbar que otorga un confort excelente y una gran e ciencia para trabajar durante horas sin cansancio.

FUNCIONES INTEGRADAS EN EL MONO-M DE CONTROL DE PALA FRONTAL

4 funciones básicas están integradas en el mono-mando de la pala frontal que se utilizan frecuentemente duran trabajos con la cargadora y (inversor marcha adelante o atrás) facilitando un rápido cambio de sentido de la marcha. El botón de “kick-down” permite cambiar la velocidad.
RTD (Retorno automático recogida de pala) permite reducir tiempos de maniobra.

JOYSTICKS PARA EL CONTROL DE RETROEXCAVADOR

Un ambiente de trabajo ideal es generado por los joysticks de control del brazo retroexcavador de origen en la Serie Supra y que pueden ajustarse ergonómicamente.

SELECTOR DE CONFIGURACIÓN EQUIPO RETRO ISO - SAE

Los mandos pilotados para manejar el equipo retroexcavador se pueden utilizar con la con guración SAE o ISO según los hábitos del operador. El cambio de con guración se realiza mediante un botón situado en el panel de control trasero en posición retro.

FAROS DE TRABAJO LED

Los faros de trabajo LED utilizan menos energía en comparación con los faros convencionales y se obtiene mayor nivel de potencia de iluminación facilitando el trabajo en túneles o durante la noche.

SISTEMA AVANZADO DE AIRE ACONDICIONADO

Se han instalado rejillas de ventilación en las zonas óptimas de la cabina para que el operador trabaje con mayor comodidad.
Además de ofrecer un entorno cómodo, se evita el empañamiento de los cristales.

PANEL DE CONTROL

El panel de control y sus opciones, han sido diseñados ergonómicamente para ser usados por el operador de la manera más adecuada y simple.

VENTANAS LATERALES Y TRASERA

Junto a la ventana trasera que se puede abrir de una pieza fácilmente y proporciona una amplia visibilidad del entorno de trabajo, la apertura de ventanas de las puertas laterales, proporciona una circulación de aire ideal y un entorno de conducción segura, ya que no es necesario abrir la puerta durante el trabajo.

COMPARTIMENTO REFRIGERADO

Mantiene la temperatura de las bebidas e incluso las refrigera.

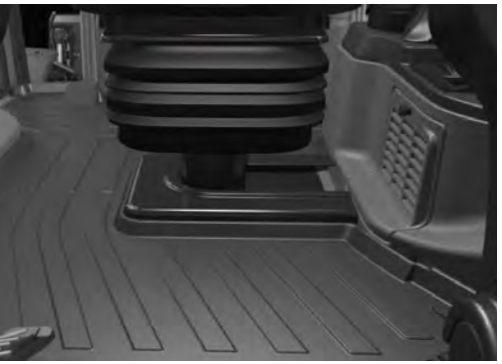

ALFOMBRA ESTANCA

El tipo de alfombra estanca, facilita la limpieza de la cabina.

PORTAOBJETOS DESMONTABLES

Bandejas lavables han sido ubicadas en varios puntos de la cabina de la Serie SUPRA proporcionando al operador múltiples opciones para poner objetos.

TANQUE DE PLÁSTICO PARA COMBUS

El aumento de la capacidad del tanque de combustible de material plástico, con alto nivel de medidas d seguridad, alarga los ciclos de llenado y aumenta el tiempo que usted está trabajando.

LUCES EN LOS GUARDABARROS TRASERO

Los guardabarros están fabricados en PDCPD, un material especial resistente a impactos. En la parte frontal de los guardabarros traseros, han sido integrados unas luces LED para dar seguridad al operador cuando entra o sale de la cabina.

TECHO DE CABINA / EQUIPO DE MÚSICA

El equipo de música con reproductor mp3 de serie, ofrece un ambiente agradable para el operador. La bandeja del techo de alta capacidad, es una oportunidad ideal de almacenamiento de hasta 10 kilos.

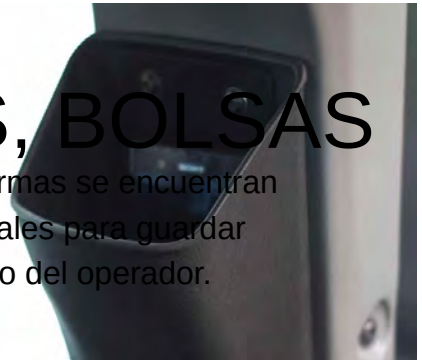

COMPARTIMENTOS, BOLSAS

Los espacios portaobjetos de diferentes tamaños y formas se encuentran distribuidos por toda la cabina, y son espacios ideales para guardar documentación y otros enseres de la máquina o del operador.

SUPRA
HIDROMEK

SmartLink

CON SMARTLINK®, PODRÁ SABER TODO SOBRE SU MÁQUINA AL INSTANTE. ¡IMPORTANTE PARA SU GESTIÓN Y SU BOLSILLO!

En las retroexcavadoras de la Serie SUPRA equipadas con Hidromek SmartLink podemos conocer con un solo clic, parámetros básicos de funcionamiento, informes de servicios, uso de la máquina por cada operador. Resulta de gran utilidad en empresas con pequeñas otas.

El sistema de seguimiento de datos Hidromek SmartLink mediante GPS le ofrece entre otros datos, los tiempos de trabajo, posicionamiento geográ co, consumos de combustible, tiempos para mantenimiento, y códigos de error tanto al servicio técnico Hidromek como a usted, vía Internet.
Este sistema permite una gestión más e caz de la máquina y su mantenimiento.

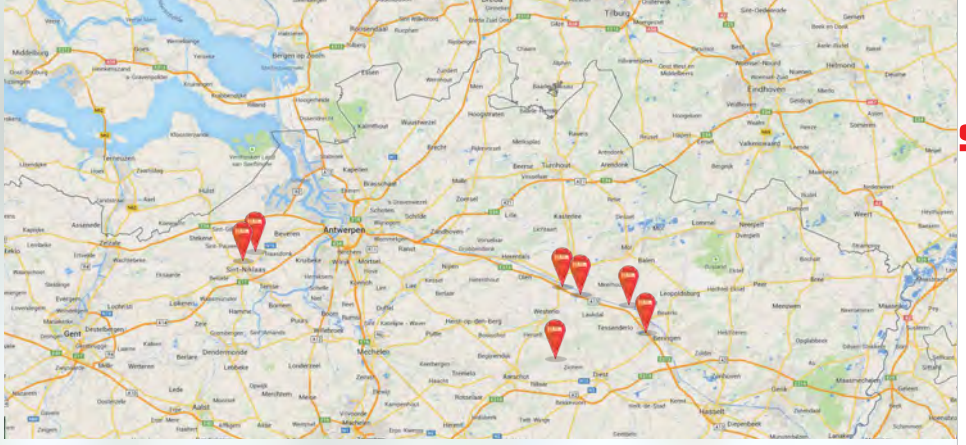

SUPRA

¿Dónde está mi máquina ahora?

¿Cuántas horas faltan para el mantenimiento?

¿En qué horas se ha parado y cuántas horas ha trabajado en el día?

¿Necesita un asistente que elabore informes sobre las máquinas?

HIDROMEK

¡LA SEGURIDAD ES LO PRIMERO!

Las máquinas de la Serie SUPRA han sido desarrolladas, en base a ingeniería de 42 años e incorpora múltiples medidas de seguridad.

Las grandes ventanas de cabina junto a las luces de trabajo LED, 4 delanteros y 4 traseros, proporcionan una visibilidad excepcional, permitiendo al operador ver el espacio de trabajo lo más amplio, nítido y cómodo posible.

Para el control de los indicadores de funcionamiento de la máquina durante la conducción, se ha instalado una pantalla LCD en la consola delantera, de manera que el operador puede conducir la máquina sin distraerse.

La cabina está construida con los sistemas certificados FOPS (Protección del espacio de cabina por caída de objetos) y ROPS (Protección del espacio de cabina por vuelco de la máquina).

El cinturón de seguridad integrado en la butaca permite al operador mantenerse en ella sin perder el control de la máquina cuando la máquina trabaja en terrenos irregulares o en movimientos bruscos.

En los trabajos de mantenimiento en la zona del motor, una barra de bloqueo integrada en el cilindro de uno de los brazos de la pala garantiza la seguridad del mecánico u operador.

Para evitar que los estabilizadores se a ojen inadvertidamente, se montan válvul de retro, se montan válvul dichos estabilizadores.

Luces y faros normalizados permiten que la m claramente identificada en el espacio de trabaj nado unos pocos es casa visibilidad.

Detalles como peldaños anchos y con super situados entre el paso de ruedas y el amplio s en aspectos pensados para la seguridad del

Para el desplazamiento de la máquina, la S equipada con un bloqueo mecánico del br permitiendo una conducción segura y estabili máquina.

FRENO DE SEGURIDAD

El sistema de frenos incorpora unos acumuladores hidráulicos que permiten frenar la máquina pisando con normalidad los pedales de freno en situaciones extremas, como un fallo repentino del sistema hidráulico o parada inesperada del motor.

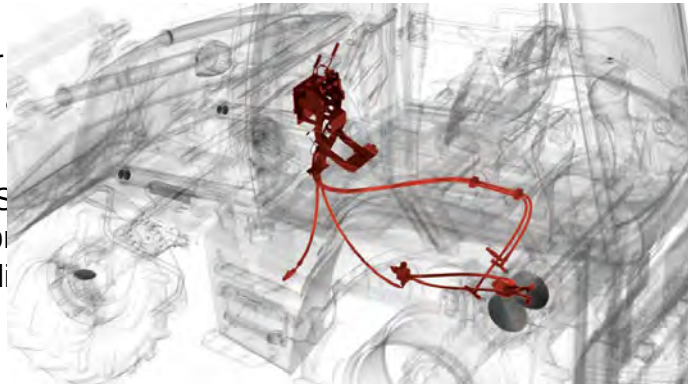

HİDROMEK

FÁCIL MANTENIMIENTO Y SERVICIO

La cubiertas del capó delantero y laterales, han sido diseñadas para tiempo en mantenimientos y servicios, ofreciendo una accesibilidad

Una de las características más importantes de la Serie SUPER A que hace que sea superior que sus competidores, es que las mangueras hidráulicas están ordenadas y su acceso es fácil. Esta característica reduce los períodos de servicio y aumenta los periodos de trabajo de las máquinas.

La parrilla delantera se puede abrir fácilmente con una llave para acceder al acumulador y el grupo de refrigeración. Esta característica reduce los períodos de mantenimiento de rutina diaria.

Todos los puntos de mantenimiento y servicio se han situado en lugares de fácil acceso y también fácilmente accesibles desde el nivel del suelo.

Con el diseño hidráulico tipo sandwich, solamente la parte dañada se cambia y por lo costes de mantenimiento.

Las mangueras hidráulicas están colocadas d protegidas de posibles daños, durante el traba

El panel de fusibles se ha situado de manera llegar fácilmente para chequeo, reparación y

SUPRA
SERIES

¡LA SERIE SUPRA ES DE SU CLASE!

Por primera vez se utilizan faros LED como luces de trab
retrocargadoras. En la Serie SUPRA están instaladas co

Es muy importante el sistema de iluminación con faros L
durante los turnos de noche. Trabajando ya sea con pala
Serie SUPRA, los faros LED proporcionan 2 veces más i
convencionales. También proporcionan al operador una v
y la oportunidad de trabajar durante largas horas con baj

SUPRA ESPECIFICACIONES TÉCNICAS

MOTOR

Emisión gases	Etapa IV (Tier 4 Final)
Marca, Modelo	PERKINS
Tipo	1204F-E44TAN Motor Diésel
Numero de cilindros	4 en líneaa
Diámetro x Carrera	Ø 105 x 127 mm
Volumen	4.400 cc
Máx. Potencia	100 HP (74,4 kW) @2200 rpm
Máx. Par	450 Nm @1400 rpm

- Sistema de arranque en frío.
- Filtro de aire autolimpiable.
- Producto de última tecnología, seguro, alta salida de potencia y par motor, refrigerando por agua, turboalimentado, intercooler, con un bajo mantenimiento y asegurando un consumo de combustible extremadamente bajo.

SISTEMA HIDRÁULICO

- Sistema hidráulico de centro cerrado de caudal variable, sistema de ow sha regenerativas (Flowcharger), con bomba de pistones axiales.

Bomba principal a	2200 r/min
Caudal de	162 L/min
Presión máx.	250 bar

- Válvulas auxiliares y de anticavitación.
- Joysticks instalados ergonómicamente para la retro, diseñados especialmente para que el operador trabaje en comodidad y el mínimo esfuerzo.
- El radiador del sistema hidráulico, asegura un funcionamiento sin problemas
- Filtro del aceite hidráulico de 10 micrones.

FRENOS

Frenos de servicio	• Auto ajustable, tipo multidisco sumergido en aceite, ub hidráulicamente sobre las 4 ruedas.
Freno de estacionamiento	• Mando mecánico, actuando sobre transmisión eje trasero.

PESO

Máquina estándar peso operativo	9.385 kg

TRANSMISIÓN

- Transmisión automática para trabajos pesa
- 6 velocidades al frente 3 velocidades hacia
- Control eléctrico de selección tracción 2 ó 4
- Relación del convertidor de par de 2,38:1
- Por seguridad solo se puede poner en mar cuando la transmisión está en punto muerto.
- Refrigerador aceite de transmisión.
- Convertidor autoblocante (Lock-up).

CAPACIDADES DE LLE

Aceite motor	8,8	L
Sistema refrigeración motor	18,5	L
Tanque combustible	150	L
Tanque de aceite hidráulico	70	L
Aceite transmisión	16	L
Ad blue	19	L

ESPECIFICACIONES PAL A FRONTA

Pala 6-en-1 con capacidad de	1,1 m^3
Fuerza de arranque	8273 kgf
Fuerza de arranque del brazo	7430 kgf
Capacidad de elevación a máxima altura	3687 kg
Máxima capacidad elevación 7' 4" (2,23 m)	4423 kg
Máxima capacidad elevación 7' 8" (2,33 m)	4263 kg

ESPECIFICACIONES RETRO

	TBE (extendido)	TBT (telescópico)
Capacidad del cazo	0,17 m^3	0,17 m^3
Fuerza máxima de arranque del cazo	7765 kgf	7765 kgf
Fuerza máxima de arranque del balancín	3435 kgf	2463 kgf

VELOCIDAD DE TRASLACIÓ

A 2200 rpm		
1ª Velocidad	6	km/h
2ª Velocidad	9	km/h
3ª Velocidad	12	km/h
4ª Velocidad	20	km/h
5ª Velocidad	28	km/h
6ª Velocidad	40	km/h

EJES

- Tipo trabajo duro (Heavy Duty).
- Eje delantero, oscilación total 16 °
- Reductores de traslación tipo fueraborda con 4 plane
- Equipado con sistema LSD (Diferencial con Deslizam Limitado) y bloqueo de diferencial.

SISTEMA ELÉCTRICO

Voltaje	12 V
Batería	165 Amp/h., tipo trabajo duro (Heavy Duty)
Motor de arranque	3,2 kW
Alternador	100 Amp

DIRECCIÓN

- Completamente hidrostático con sensibilidad de carg
- Volante suave (Soft-Touch).

NEUMÁTICOS

Delanteros	16/70-20 (12 lonas)
Traseros	16,9 – 28 (14 lonas)
	Opcional 18,4 – 26 (14 lonas)

ESPECIFICACIONES GENERALES

		Telescópico Extendido	Recogido
A	-Máxima capacidad de excavación (mm)	5627	4409
B	-Distancia máxima sobre el suelo desde el eje trasero (mm)	8183	7033
C	-Distancia máxima sobre el suelo desde el punto de volteo (mm)	6845	5695
D	-Distancia excavación en altura máxima desde punto de volteo (mm)	3106	2259
E	-Distancia máxima excavación desde el centro de la máquina (mm)	7456	6307
F	-Altura máxima de excavación (mm)	6611	5730
G	-Altura máxima cazo cerrado (mm)	4735.5	3854
H	-Carrera total del kingpost (mm)	1187	
J	-Rotación del cazo (º) (grados)	187	
K	-Ancho pala frontal (mm)	2440	
L	-Ancho de máquina parte trasera (mm)	2292	
M	-Altura del diente pala elevada y volteada (mm)	2613	
N	-Altura del diente pala elevada y horizontal (mm)	3233	
O	-Altura punto de rotación pala elevada (mm)	3461	
P	-Alcance a punto de rotación pala levantada (mm)	587	
Q	-Alcance a punta diente pala bajada (mm)	1494	
R	-Alcance a punta diente pala levantada y horizontal (mm)	1532	
S	-Alcance a punta diente pala levantada y volteada (mm)	1060	
T	-Profundidad excavación pala (mm)	183	
U	-Ángulo de recogida de pala (º) (grados)	38	
V	-Ángulo de máximo volteo a horizontal de pala (º) (grados)	47,3	
Y	-Altura del centro eje delantero al suelo (mm)	548.5	
Z	-Ángulo salida parte trasera (º) (grados)	24,5	
W	-Altura del centro del eje trasero al suelo (mm)	705	
X	-Altura del punto de rotación pala al suelo (mm)	250	
AA	-Longitud de máquina en posición desplazamiento (mm)	6049.6	
BB	-Distancia entre ejes (mm)	2190	
CC	-Distancia entre punto de rotación retro con centro eje trasero (mm)	1336	
DD	-Altura de base de zapata estabilizador al suelo (mm)	340	
EE	-Altura del Kingpost al suelo (mm)	536.8	
FF	-Altura de centro volante al suelo (mm)	2050	
GG	-Altura de techo cabina al suelo (mm)	2950	
HH	-Altura total en posición desplazamiento (mm)	3593	

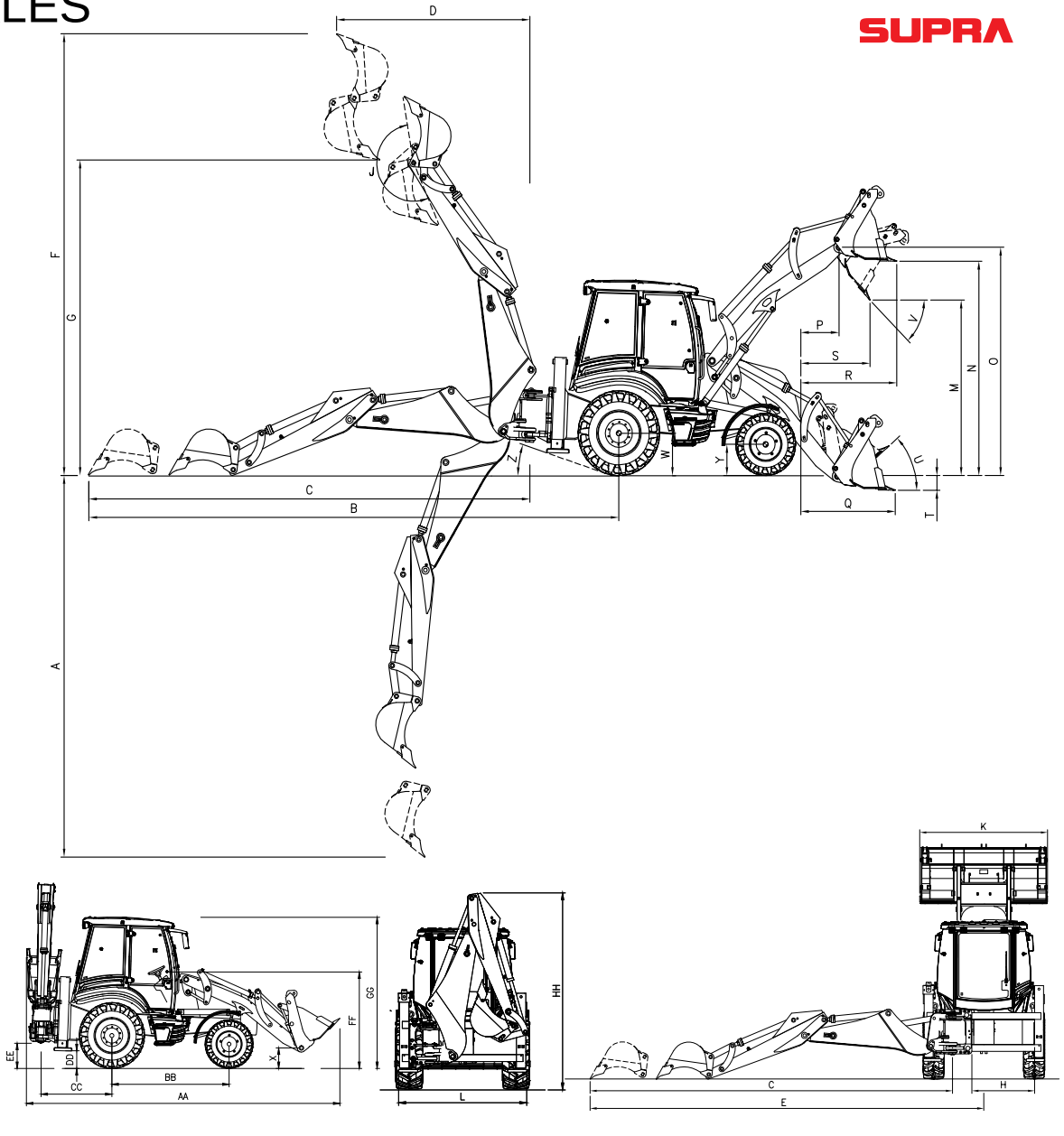

ADVERTENCIA: H DROMEK se reserva el derecho de hacer cambios sin previo aviso e

SUPRA ESPECIFICACIONES TÉCNICAS

MOTOR

Emisión gases	Etapa IV (Tier 4 Final)
Marca, Modelo	PERKINS
Tipo	1204F-E44TAN Motor Diésel
Numero de cilindros	4 en línea
Diámetro x Carrera	Ø 105 x 127 mm
Volumen	4.400 cc
Máx. Potencia	100 HP (74,4 kW) @2200 rpm
Máx. Par	450 Nm @1400 rpm

- Sistema de arranque en frío.
- Filtro de aire autolimpiable.
- Producto de última tecnología, seguro, alta salida de potencia y par motor, refrigerando por agua, turboalimentado, intercooler, con un bajo mantenimiento y asegurando un consumo de combustible extremadamente bajo.

SISTEMA HIDRÁULICO

- Sistema hidráulico de centro cerrado de caudal variable, sistema de ow sharing (caudal compartido) y válvulas regenerativas (Flowcharger), con bomba de pistones axiales.

Bomba principal a	2200 r/min
Caudal de	162 L/min
Presión máx.	250 bar

- Válvulas auxiliares y de anticavitación.
- Joysticks instalados ergonómicamente para la retro, diseñados especialmente para que el operador trabaje en comodidad y el mínimo esfuerzo.
- El radiador del sistema hidráulico, asegura un funcionamiento sin problemas en climas cálidos.
- Filtro del aceite hidráulico de 10 micrones.

FRENOS

Frenos de servicio	• Auto ajustable, tipo multidisco sumergido en aceite, ubicado en eje trasero, actuando hidráulicamente sobre las 4 ruedas.
Freno de estacionamiento	• Mando mecánico, actuando sobre transmisión eje trasero.

PESO

Máquina estándar peso operativo	9.725 kg

TRANSMISIÓN

- Transmisión automática para trabajos pesa
- 6 velocidades al frente 3 velocidades hacia
- Control eléctrico de selección tracción 2 ó 4
- Relación del convertidor de par de 2,38:1
- Por seguridad solo se puede poner en mar cuando la transmisión esta en neutal.
- Refrigerador aceite de transmisión.
- Convertidor autoblocante (Lock-up).

CAPACIDADES DE LLENADO

Aceite motor	8,8	L
Sistema refrigeración motor	22	L
Tanque combustible	150	L
Tanque de aceite hidráulico	70	L
Aceite transmisión	16	L
Ad blue	19	L

ESPECIFICACIONES PALA FRONTAL

Pala 6-en-1 con capacidad de	1,2 m^3
Fuerza de arranque	8273 kgf
Fuerza de arranque del brazo	7430 kgf
Capacidad de elevación a máxima altura	3687 kg
Máxima capacidad elevación (2,26 m)	4484 kg
Máxima capacidad elevación (2,53 m)	4406 kg

ESPECIFICACIONES RETRO

	TB (extendido)	TB (Bogie)
Capacidad del cazo	0,17 m^3	0,17 m^3
Capacidad del cazo	7765 kgf	7765 kgf
Fuerza máxima de arranque del balancín	3435 kgf	2463 kgf

VELOCIDAD DE TRASLACIÓ

A 2200 rpm

1ª Velocidad	6	km/h
2ª Velocidad	9	km/h
3ª Velocidad	12	km/h
4ª Velocidad	20	km/h
5ª Velocidad	28	km/h
6ª Velocidad	40	km/h

EJES

- Tipo trabajo duro (Heavy Duty).
- Eje delantero, oscilación total 16 °
- Reductores de traslación tipo fueraborda con 4 plane
- Equipado con bloqueo de diferencial eje trasero.

SISTEMA ELÉCTRICO

Voltaje	12 V
Batería	165 Amp/h., tipo trabajo duro (Heavy Duty)
Motor de arranque	3,2 kW
Alternador	100 Amp

DIRECCIÓN

- Sistema hidrostático con sensibilidad de carga.
- Volante suave (Soft-Touch).
- 4 ruedas de direccion

NEUMÁTICOS

Delanteros / Traseros	28 (14 mallas)

ESPECIFICACIONES GENERALES

		Telescópico Extendido	Recogido
A	-Máxima capacidad de excavación (mm)	5703	4488
B	-Distancia máxima sobre el suelo desde el eje trasero (mm)	8244	7092
C	-Distancia máxima sobre el suelo desde el punto de volteo (mm)	6854	5703
D	-Distancia excavación en altura máxima desde punto de volteo (mm)	3087	2236
E	-Distancia máxima excavación desde el centro de la máquina (mm)	7452	6301
F	-Altura máxima de excavación (mm)	6552	5675
G	-Altura máxima cazo cerrado (mm)	4679	3802
H	-Carrera total del kingpost (mm)	1187	
J	-Rotación del cazo (grados)	187	
K	-Ancho pala frontal (mm)	2440	
L	-Ancho de máquina parte trasera (mm)	2292	
M	-Altura del diente pala elevada y volteada (mm)	2603	
N	-Altura del diente pala elevada y horizontal (mm)	3260	
O	-Altura punto de rotación pala elevada (mm)	3470	
P	-Alcance a punto de rotación pala levantada (mm)	480	
Q	-Alcance a punta diente pala bajada (mm)	1463	
R	-Alcance a punta diente pala levantada y horizontal (mm)	1458	
S	-Alcance a punta diente pala levantada y volteada (mm)	996	
T	-Profundidad excavación pala (mm)	160	
U	-Ángulo de recogida de pala (grados)	43	
V	-Ángulo de máximo volteo a horizontal de pala (grados)	45	
Y	-Altura del centro eje delantero al suelo (mm)	650	
Z	-Ángulo salida parte trasera (grados)	20	
W	-Altura del centro del eje trasero al suelo (mm)	625	
X	-Altura del punto de rotación pala al suelo (mm)	250	
AA	-Longitud de máquina en posición desplazamiento (mm)	6090	
BB	-Distancia entre ejes (mm)	2280	
CC	-Distancia entre punto de rotación retro con centro eje trasero (mm)	1395	
DD	-Altura de base de zapata estabilizador al suelo (mm)	370	
EE	-Altura del Kingpost al suelo (mm)	510	
FF	-Altura de centro volante al suelo (mm)	2075	
GG	-Altura de techo cabina al suelo (mm)	2985	
HH	-Altura total en posición desplazamiento (mm)	3600	

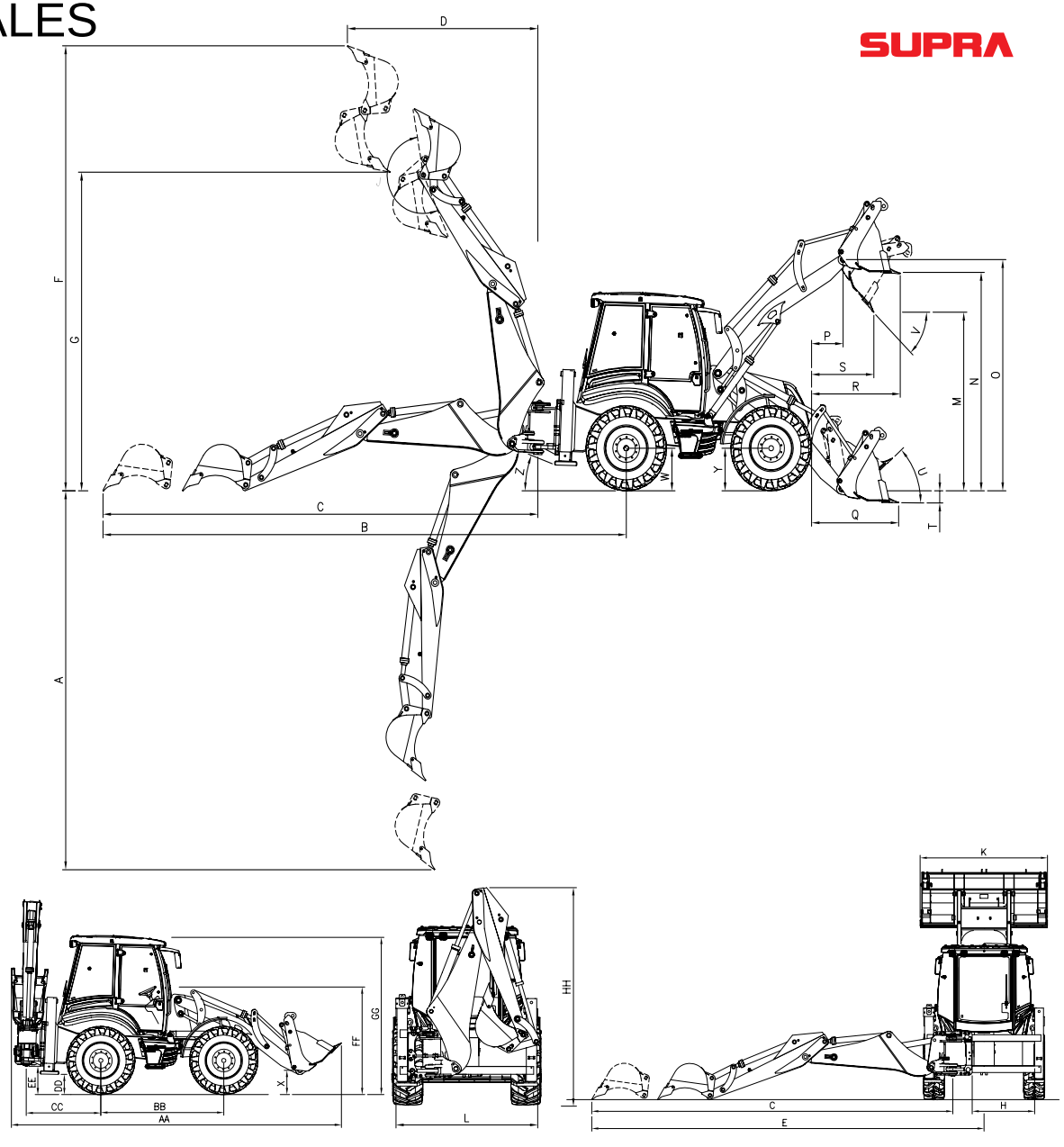

ADVERTENCIA: H DROMEK se reserva el derecho de hacer cambios sin previo aviso e

HIDROMEK
HIDROMEK

IMPLEMENTOS OPCIONALES

SUPRA

Enganche Rápido

Martillo Hidráulico

Ahoyador

Cazo Limpieza

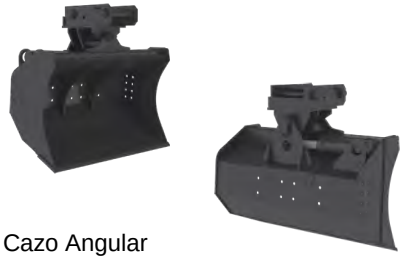
Cazo Angular

Pinza

Ripper o arado

Cazo Trapezoidal

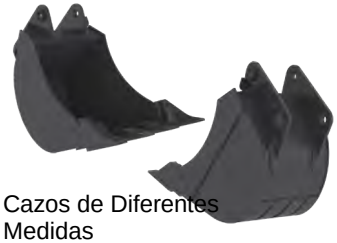
Cazos de Diferentes Medidas

Ancho del Cazo en (mm)	Capacidad SAE en (m³) Al limite	Apretado	Peso En Vacío (+Dientes en kg)	Número de Dientes
350	0.09	0.081	128.5	3
400	0.10	0.087	141.5	3
500	0.14	0.112	149.5	3
600	0.17	0.131	167	4
700	0.22	0.165	185	4
800	0.26	0.186	200.5	5
900	0.30	0.211	210.5	5

Especi caciones de Los Cazos

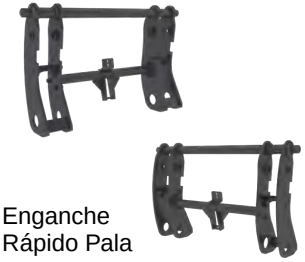
Enganche Rápido Pala

Pala 6 en 1 Con Horquillas

Pala Fija

Pala 6 en 1 Para Enganche Rápido

Horquillas Para Enganche Rápido

Pala 6 en 1 Con Ahoyador

Hoja Bulldocer Orientable

Hoja Bulldocer

Grapa

Grapa Con Triple Pinza

Grapa Con 5 Púas

Grapa Con Horquillas

ADVERTENCIA: • Los implementos opcionales y estándar ofrecidos con la máquina, pueden s
Consultar al distribuidor o cial sobre implementos.

NOS DIFERENCIAMOS DE LA COMPETENCIA NO S
MÁQUINAS, SINO TAMBIÉN POR LOS SERVICIOS C

Servicio profesional

Nuestro personal conformado por expertos en áreas especí cas ofrece la más alta calidad y el servicio más rápido gracias a sus ec

Red de servicio global

Hidromek cuenta con una red de servicio global que ofrece puntos de venta y servicio en distintos lugares del mundo, con cientos d
el exterior.

Alto nivel de satisfacción del cliente

En todas nuestras operaciones, adoptamos un enfoque orientado al cliente para satisfacer sus necesidades al máximo posible, a
valor a sus trabajos y ganarnos su con anza y lealtad.

SUPRA