

2060

Cargadora sobre ruedas

Ficha técnica

Sistema eléctrico

Tensión de servicio	12 V
Batería	100 Ah
Generador	120 A

Pesos

Peso de servicio	3.720 - 4.230 kg
Fuerza de excavación (máx.)	4.320 daN
Fuerza de elevación (máx.)	3.925 daN
Carga de volteo con cuchara - máquina recta, tijera de elevación horizontal	2.910 - 3.510 kg
Carga de volteo con cuchara - máquina articulada, tijera de elevación horizontal	2.550 - 3.070 kg
Carga de volteo con cuchara; máquina recta, tijera de elevación en la posición inferior	4.400 - 5.280 kg
Carga de volteo con cuchara; máquina articulada, tijera de elevación en la posición inferior	3.860 - 4.630 kg
Carga de volteo con horquilla para palés - máquina recta, tijera de elevación horizontal	2.410 - 2.890 kg
Carga de volteo con horquilla para palés - máquina articulada, tijera de elevación horizontal	2.110 - 2.530 kg
Carga de vuelco con horquilla para palés; máquina recta, posición de transporte	2.870 - 3.440 kg
Carga de vuelco con horquilla para palés; máquina articulada, posición de transporte	2.520 - 3.020 kg

Cabina del conductor

Cabina del conductor	Techo de protección para el operador (cabina)

Volúmenes

Capacidad del depósito de combustible	80 l
Capacidad del depósito de aceite hidráulico	32 l

Accionamiento

Tipo de accionamiento	ecDrive (Electronic Controlled Drive)
Transmisión	hidrostática con engranaje de distribución y eje articulado
Velocidades de marcha	2
Eje	PA 1200
Velocidad de desplazamiento estándar	0-20 km/h
Velocidad de desplazamiento opción 1	0-30 km/h
Freno de servicio	Freno de tambor (opcional: freno multidisco)
Freno de estacionamiento	Freno de tambor (opcional: freno multidisco)
Bloqueo diferencial	100 % en el eje delantero+ eje trasero

Sistema hidráulico

Presión de trabajo de la hidráulica de marcha (máx.)	500 bar
Caudal de la hidráulica de trabajo (máx.)	59 (74,1) l/min.
Presión de trabajo de la hidráulica de trabajo (máx.)	235 bar

Cinemática

Tipo de cinemática	PZ
Cilindro elevador	2
Cilindro de volteo	1
Sistema de cambio rápido	Hidráulico

Dirección

Tipo de dirección	Unión articulada pendular hidráulica
Cilindro de dirección	1
Ángulo de oscilación	± 10 grado

Valores característicos del ruido

Nivel de potencia acústica medio LwA (techo de protección para el operador)	99,9 dB(A)

Las imágenes, el equipamiento y los datos que se muestran pueden diferir de la gama de productos actualmente disponible en su país. Puede que en determinadas circunstancias se muestren equipamientos opcionales sujetos a un recargo en el precio. Se reserva el derecho a realizar cualquier modificación.

Copyright © 2026 Weidemann | www.weidemann.de

Nivel de potencia acústica garantizado LwA (techo de protección para el operador)	101 dB(A)
Nivel de presión acústica indicado LpA (techo de protección para el operador)	70 dB(A)
Nivel de potencia acústica medio LwA (cabina)	99,9 dB(A)
Nivel de potencia acústica garantizado LwA (cabina)	101 dB(A)
Nivel de presión acústica indicado LpA (cabina)	69 dB(A)

Datos del motor estándar

Fabricante del motor	Rehlko
Modelo de motor	KDI 1903 TCR
No. de cilindros	3
Potencia del motor	42 kW
Potencia del motor	57 CV
Con número de revoluciones máx.	2.600 rpm
Par de giro (par motor) máx.	225 Nm
Cilindrada	1.861 cm^3
Tipo de refrigerante	agua
Norma sobre emisiones	V
Postratamiento de gases de escape	DOC/DPF

Las imágenes, el equipamiento y los datos que se muestran pueden diferir de la gama de productos actualmente disponible en su país. Puede que en determinadas circunstancias se muestren equipamientos opcionales sujetos a un recargo en el precio. Se reserva el derecho a realizar cualquier modificación.

Copyright © 2026 Weidemann | www.weidemann.de

Dimensiones

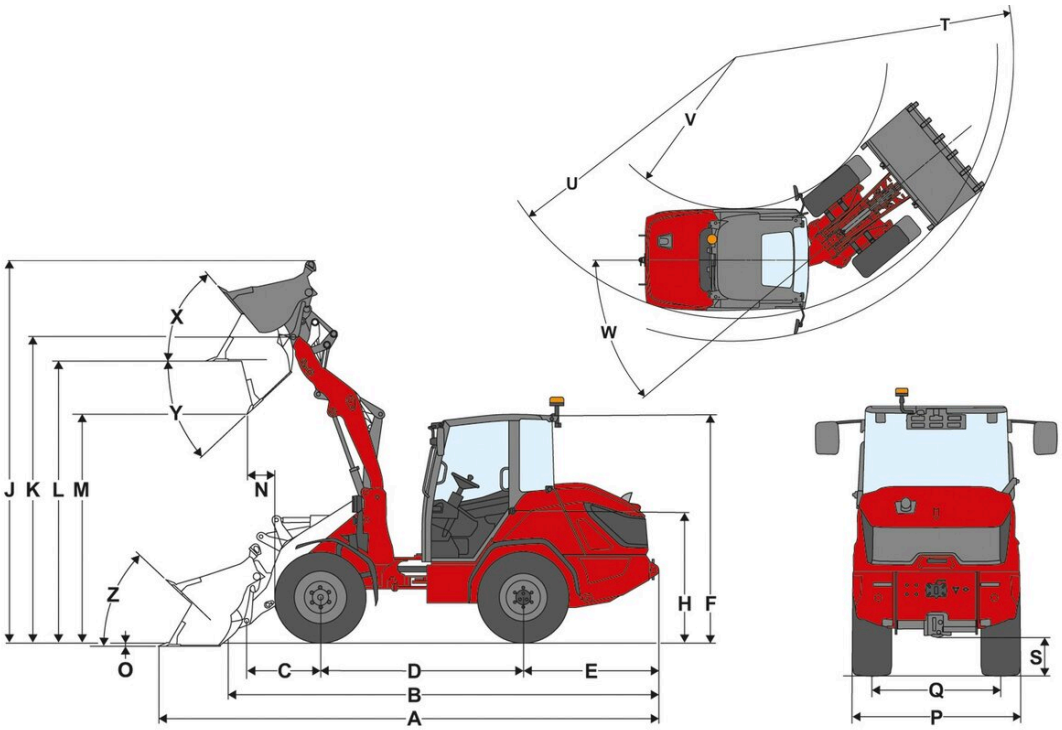

A	Longitud total	5.295 mm
B	Longitud total sin cuchara	4.480 mm
C	Punto de giro de cuchara (hasta el centro del eje)	785 mm
D	Distancia entre ruedas	2.150 mm
E	Saliente posterior	1.435 mm
F	Altura con techo de protección para el operador bajo	2.345 mm
	Altura con techo de protección para el operador alto	2.425 mm
F	Altura con cabina	2.425 mm
H	Altura del asiento	1.400 mm
J	Altura de trabajo total	4.065 mm
K	Punto de giro de cuchara (altura de elevación máxima)	3.240 mm
L	Altura útil de descarga	2.950 mm
M	Altura de descarga	2.415 mm
N	Alcance (con M)	290 mm
O	Profundidad de excavación	35 mm
P	Anchura total	1.520 mm
Q	Anchura de la oruga	1.160 mm
S	Altura libre sobre el suelo	345 mm
T	Radio máximo exterior	4.125 mm
U	Radio de giro borde exterior	3.850 mm
V	Radio interno	2.225 mm
W	Ángulo unión articulada	40 °
X	Ángulo de retroceso con altura de elevación máxima	50 °
Y	Ángulo de vaciado	44 °
Z	Ángulo de retroceso en el suelo	43 °

Las imágenes, el equipamiento y los datos que se muestran pueden diferir de la gama de productos actualmente disponible en su país. Puede que en determinadas circunstancias se muestren equipamientos opcionales sujetos a un recargo en el precio. Se reserva el derecho a realizar cualquier modificación.

Copyright © 2026 Weidemann | www.weidemann.de

Equipamiento de serie

Motor

- Rehlko KDI 1903 TCR, 42,0 kW / 57,1 PS (DOC/DPF), UE: Fase V

Sistema de conducción

- Unión articulada pendular hidráulica
- Cilindro de dirección: 1

Puesto del operador

- Techo de protección para el operador homologado según ROPS/FOPS, luna posterior
- Espacio más amplio
- Retrovisor derecho e izquierdo
- Acceso amplio y ergonómico
- Volante de dirección regulable (inclinación y altura)
- Reposabrazos derecho

Asiento del operador

- Asiento de cuero sintético con cinturón de seguridad y suspensión total; puede ajustarse el peso, el respaldo y longitudinalmente

Iluminación

- Iluminación según StVZO
- Luces de trabajo LED Basic (1.000 lm) en el techo: 2 delanteras, 1 trasera

Accionamiento & Ejes

- Eje: eje planetario PA1200
- Accionamiento: Tracción integral hidrostática, controlada electrónicamente, ecDrive (Electronic Controlled Drive)
- Modos de conducción: modo Auto; modo ECO (reducción de las revoluciones del motor cuando se alcanza la velocidad establecida)
- Bloqueo: 100 %, conmutable de forma electrohidráulica en el eje delantero y trasero
- Velocidad: 20 km/h (opcionalmente 30 km/h)
- Velocidades de marcha: 2 | 10 km/h / 20 km/h
- Freno de servicio: freno de tambor en eje delantero con efecto en el eje trasero a través del árbol articulado
- Freno de estacionamiento: freno de tambor; accionado mediante la palanca de freno de mano en el eje delantero y que actúa en el eje trasero mediante el árbol articulado

Neumáticos

- 365 / 70 R 18 BKT Multimax MP 513 ET20, perfil AS, anchura 1520 mm, altura 2425 mm

Sistema de carga

- Brazo de carga LS937
- Sistema de acople rápido (HV/HT - C de Weidemann) hidráulico
- Cinemática: PZ
- Cilindro elevador: 2
- Cilindro de volteo: 1
- Posición de flotación para cilindro elevador

Hidráulica

- Joystick con precomando eléctrico, interruptor de dirección de marcha y pulsador para bloqueo de diferencial integrado.
- 3er circuito de control delantero eléctrico proporcional mediante joystick con función continua
- Hidráulica de trabajo de 59 l/min (22,9 ccm)
- Radiador de aceite hidráulico

EquipCare (sistema telemático)

- EquipCare 36 meses

Las imágenes, el equipamiento y los datos que se muestran pueden diferir de la gama de productos actualmente disponible en su país. Puede que en determinadas circunstancias se muestren equipamientos opcionales sujetos a un recargo en el precio. Se reserva el derecho a realizar cualquier modificación.

Opciones

Puesto del operador

- Techo protector bajo, incl. luneta trasera.
- Cabina de 1 puerta, incl. calefacción y ventilación.
- Puerta de cabina de dos piezas.
- Luneta delantera y trasera, incl. limpiaparabrisas delantero y trasero.
- Aire acondicionado.
- Preinstalación de radio DAB+ (antena, altavoces).
- Radio DAB+ completa
- 1 toma de corriente: 2xUSB
- Persiana parasol
- Caja portaobjetos (a la izquierda del asiento del conductor)
- Espejo panorámico interior

Asiento del operador

- Asiento de tela; MSG85
- Asiento de cuero sintético; suspensión neumática; MSG95
- Asiento de tela; suspensión neumática; respaldo alto; MSG95
- Asiento de tela; suspensión neumática; calefacción; MSG95
- Asiento de tela; suspensión neumática; calefacción; respaldo alto; MSG95
- Asiento de tela; suspensión neumática; MSG95
- Asiento de tela; respaldo alto; MSG85

Iluminación

- Iluminación LED según StVZO
- Luces de trabajo LED Performance (2.000 lm) en el techo: 2 delanteras, 2 traseras
- Baliza giratoria LED (amarilla), (¡deben respetarse las disposiciones nacionales!)

Homologación & Circulación por vía pública

- Certificado individual de aptitud técnica < 25 km/h
- Certificado individual de aptitud técnica > 25 km/h
- Portamatrículas delante y detrás
- Triángulo de señalización, (¡deben respetarse las disposiciones nacionales pertinentes!)

Accionamiento & Ejes

- Acelerador manual
- Precalentamiento: agua de refrigeración, aceite hidráulico; 230 V, enchufe tipo E/F
- Precalentamiento: agua de refrigeración, aceite hidráulico; 230 V, enchufe tipo J
- Precalentamiento: agua de refrigeración, aceite hidráulico; 230 V, enchufe tipo G
- Modos de conducción Auto / ECO / implementos
- Modo de conducción Auto / ECO / M-Drive
- Limitador de velocidad proporcional (dispositivo de marcha lenta)
- Aumento de la velocidad a 20 km/h
- Aumento de la velocidad a 30 km/h
- Freno multidisco electrohidráulico accionado por resorte en el eje delantero y que actúa en el eje trasero mediante el árbol articulado con función Hill Hold

Neumáticos

- 425 / 55 R 17 Alliance 570 ET-15, perfil AS, anchura 1655 mm, altura 2386 mm
- 440 / 50 R 17 BKT Trac Super ET-15, perfil RP, anchura 1671 mm, altura 2377 mm
- 340 / 80 R 18 Alliance 585 ET15, perfil MPT, anchura 1515 mm, altura 2441 mm
- 405 / 70 R 18 Allliance 608 ET0, perfil MPT, anchura 1608 mm, altura 2453 mm

Sistema de carga

Placas de acople rápido:
- SkidSteer (hidráulico - SAEJ2513 SSL HV)
- Euro (hidráulico - ISO23206 EURO HV) (con dos acoplamientos SVK de tamaño 3)
- Euro (hidráulico - ISO23206 EURO HV) + SMS HV (con dos acoplamientos SVK de tamaño 3)
- HV/HT - C - ECS de Weidemann (hidráulico - easy coupler system)

Otros:
- Válvula de frenado en descenso (protección ante la rotura de conductos de los cilindros de elevación y volteo)
- Amortiguación brazo de carga
- Indicador de posición de la cuchara

Aceite hidráulico biodegradable

- Shell PANOLIN S4 HLP Synth 46 (aceite hidráulico biodegradable)

Las imágenes, el equipamiento y los datos que se muestran pueden diferir de la gama de productos actualmente disponible en su país. Puede que en determinadas circunstancias se muestren equipamientos opcionales sujetos a un recargo en el precio. Se reserva el derecho a realizar cualquier modificación.

Hidráulica delantera

- Sistema hidráulico de trabajo 74,1 l/min (28,5 cm³)
- Retorno sin presión delantero (1 x Flatface tamaño 3, conector) incl. conducto de aceite de fuga (1 x Flatface tamaño 2, conector)
- Acoplamiento rápido Faster doble: lado máquina + lado implemento
- Alivio de presión 3. Circuito de control delantero en el sistema de carga

Hidráulica trasera

- Conexión hidráulica trasera de efecto simple mediante válvula inversora (dos acoplamientos SVK de tamaño 3)

Conexiones eléctricas delanteras

- Conector delantero de 13 polos (2 funciones eléctricas E1/E2 e iluminación); modo de operación: mediante 2 pulsadores en el joystick; pulsar para la 1.ª función, soltar para la 2.ª función
- Conector delantero de 13 polos (2 funciones eléctricas E1/E2 e iluminación), modo de operación: mediante 2 pulsadores en el joystick; soltar para la 1.ª función, pulsar para la 2.ª función
- Conector delantero de 13 polos (2 funciones eléctricas E1/E2 e iluminación), modo de operación: mediante 2 pulsadores en el joystick; pulsar para la 1.ª función, pulsar para la 2.ª función
- Conector delantero de 13 polos (2 funciones eléctricas E1/E2 e iluminación), modo de operación: mediante 2 pulsadores en el joystick; soltar para la 1.ª función, soltar para la 2.ª función

Conexiones eléctricas traseras

- Tomacorriente trasero de 7 polos para la iluminación de implementos traseros

Sistema eléctrico

Interruptor de desconexión de la batería:
- interruptor de desconexión de la batería en el puesto del operador; desconexión del relé

Opciones de seguridad

- Alarma de marcha de retroceso (acústica)
- Cámara de marcha de retroceso
- Control del cinturón de seguridad
- Dispositivo antirrobo en la llave de encendido (modo de operación: mediante llave de encendido codificada)

Pintura especial

- Pintura especial RAL monocolor, en lugar del amarillo de Wacker Neuson
- Pintura especial RAL de varios colores

Otros

- Peso de lastre placa base (200 kg)
- Caja de herramientas con juego de herramientas
- Bolsa combinada (triángulo de señalización / botiquín)
- Sistema de lubricación central completamente automático

Ampliación de garantía
- Economy 24 meses (2500 h)
- Economy 36 meses (3000 h)
- Economy 48 meses (3500 h)
- Economy 60 meses (4000 h)
- Premium 24 meses (3000 h)
- Premium 36 meses (4000 h)
- Premium 48 meses (5000 h)
- Premium 60 meses (6000 h)

Dispositivos de remolque y rescate

- Dispositivo de remolque 38 mm, automático
- Enganche de maniobra (¡No homologado para el uso con remolques!)

Las imágenes, el equipamiento y los datos que se muestran pueden diferir de la gama de productos actualmente disponible en su país. Puede que en determinadas circunstancias se muestren equipamientos opcionales sujetos a un recargo en el precio. Se reserva el derecho a realizar cualquier modificación.