

3060T

Cargadoras telescópicas sobre ruedas

Ficha técnica

Sistema eléctrico

Tensión de servicio	12 V
Batería	100 Ah
Generador	120 A

Pesos

Peso de servicio	5.110 - 5.650 kg
Fuerza de excavación (máx.)	4.470 daN
Fuerza de elevación (máx.)	4.620 daN
Carga de volteo con cuchara - máquina recta, tijera de elevación horizontal	2.870 - 3.190 kg
Carga de volteo con cuchara - máquina articulada, tijera de elevación horizontal	2.500 - 2.790 kg
Carga de volteo con cuchara; máquina recta (extendida)	1.540 - 1.750 kg
Carga de volteo con cuchara; máquina articulada (extendida)	1.320 - 1.510 kg
Carga de volteo con cuchara; máquina recta, tijera de elevación en la posición inferior	3.860 - 4.300 kg
Carga de volteo con cuchara; máquina articulada, tijera de elevación en la posición inferior	3.380 - 3.790 kg
Carga de volteo con horquilla para palés - máquina recta, tijera de elevación horizontal	2.610 - 2.890 kg
Carga de volteo con horquilla para palés - máquina articulada, tijera de elevación horizontal	2.290 - 2.540 kg
Carga de volteo con horquilla para palés; máquina recta (extendida)	1.530 - 1.720 kg
Carga de volteo con horquilla para palés; máquina articulada (extendida)	1.330 - 1.500 kg
Carga de vuelco con horquilla para palés; máquina recta, posición de transporte	3.060 - 3.400 kg
Carga de vuelco con horquilla para palés; máquina articulada, posición de transporte	2.690 - 3.010 kg

Cabina del conductor

Cabina del conductor	Cabina

Volúmenes

Capacidad del depósito de combustible	80 l
Capacidad del depósito de aceite hidráulico	32 l

Accionamiento

Tipo de accionamiento	ecDrive (Electronic Controlled Drive)
Transmisión	hidrostática con engranaje de distribución y eje articulado
Velocidades de marcha	2
Eje	PA 1422
Velocidad de desplazamiento estándar	0-20 km/h
Velocidad de desplazamiento opción 1	0-30 km/h
Freno de servicio	Freno de tambor (opción: freno multidisco)
Freno de estacionamiento	Freno de tambor (opción: freno multidisco)
Bloqueo diferencial	100 % en el eje delantero+ eje trasero

Sistema hidráulico

Presión de trabajo de la hidráulica de marcha (máx.)	500 bar
Caudal de la hidráulica de trabajo (máx.)	78,2 (91) l/min.
Presión de trabajo de la hidráulica de trabajo (máx.)	235 bar

Cinemática

Tipo de cinemática	Teleskoparm (Z-Kinematik)
Cilindro elevador	1
Cilindro de volteo	1
Sistema de cambio rápido	Hidráulico

Dirección

Tipo de dirección	Unión articulada pendular hidráulica

Las imágenes, el equipamiento y los datos que se muestran pueden diferir de la gama de productos actualmente disponible en su país. Puede que en determinadas circunstancias se muestren equipamientos opcionales sujetos a un recargo en el precio. Se reserva el derecho a realizar cualquier modificación.

Copyright © 2026 Weidemann | www.weidemann.de

Cilindro de dirección	1
Ángulo de oscilación	± 10 grado

Valores característicos del ruido

Nivel de potencia acústica medio LwA (cabina)	99,6 dB(A)
Nivel de potencia acústica garantizado LwA (cabina)	101 dB(A)
Nivel de presión acústica indicado LpA (cabina)	73 dB(A)

Datos del motor estándar

Fabricante del motor	Rehlko
Modelo de motor	KDI 2504 TCR
No. de cilindros	4
Potencia del motor	48 kW
Potencia del motor	65 CV
Con número de revoluciones máx.	2.200 rpm
Par de giro (par motor) máx.	300 Nm
Cilindrada	2.482 cm^3
Tipo de refrigerante	agua
Norma sobre emisiones	V
Postratamiento de gases de escape	DOC/DPF

Las imágenes, el equipamiento y los datos que se muestran pueden diferir de la gama de productos actualmente disponible en su país. Puede que en determinadas circunstancias se muestren equipamientos opcionales sujetos a un recargo en el precio. Se reserva el derecho a realizar cualquier modificación.

Copyright © 2026 Weidemann | www.weidemann.de

Dimensiones

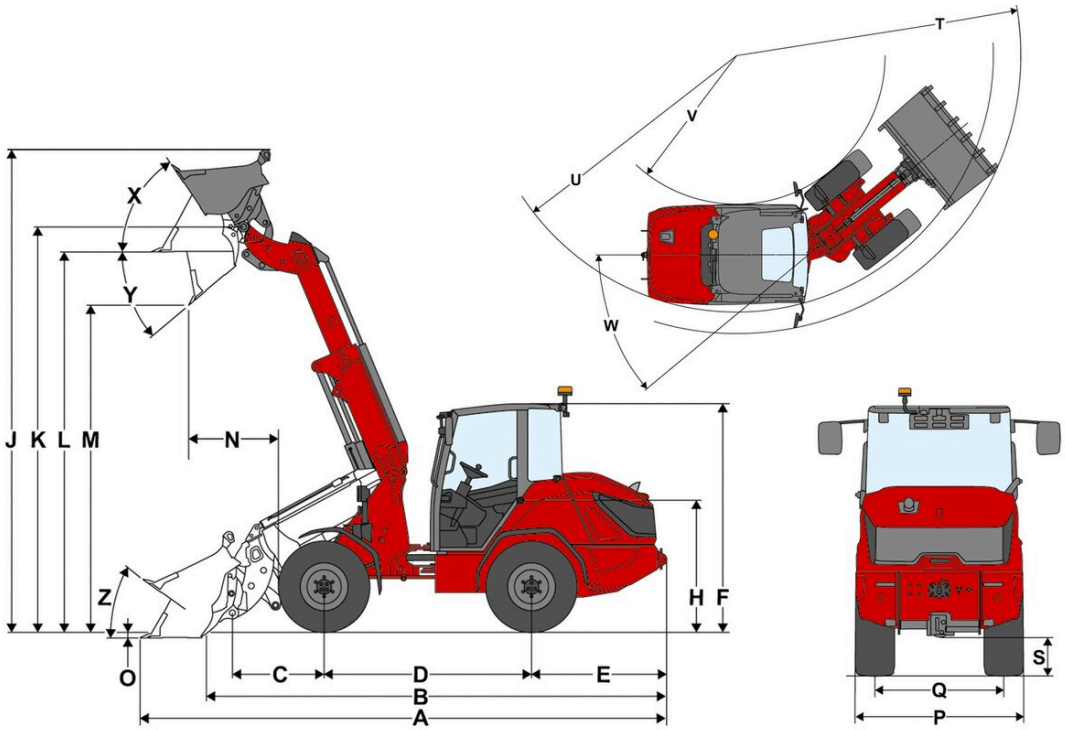

A	Longitud total	6.030 mm
B	Longitud total sin cuchara	5.160 mm
C	Punto de giro de cuchara (hasta el centro del eje)	1.210 mm
D	Distancia entre ruedas	2.325 mm
E	Saliente posterior	1.435 mm
F	Altura con cabina	2.485 mm
H	Altura del asiento	1.460 mm
J	Altura de trabajo total	5.875 mm
K	Punto de giro de cuchara (altura de elevación máxima)	4.985 mm
L	Altura útil de descarga con brazo telescópico extendido	4.780 mm
M	Altura de descarga con brazo telescópico extendido	4.085 mm
N	Alcance (con M)	960 mm
O	Profundidad de excavación	110 mm
P	Anchura total	1.720 mm
Q	Anchura de la oruga	1.360 mm
S	Altura libre sobre el suelo	335 mm
T	Radio máximo	4.585 mm
U	Radio de giro borde exterior	3.935 mm
V	Radio interno	2.125 mm
W	Ángulo unión articulada	40 °
X	Ángulo de retroceso con altura de elevación máxima	56 °
Y	Ángulo de vaciado	40 °
Z	Ángulo de retroceso en el suelo	39 °

Las imágenes, el equipamiento y los datos que se muestran pueden diferir de la gama de productos actualmente disponible en su país. Puede que en determinadas circunstancias se muestren equipamientos opcionales sujetos a un recargo en el precio. Se reserva el derecho a realizar cualquier modificación.

Copyright © 2026 Weidemann | www.weidemann.de

Equipamiento de serie

Motor

- Rehlko KDI 2504 TCR, 48 kW / 65,3 PS, (DOC/DPF), UE: Fase V

Sistema de conducción

- Unión articulada pendular hidráulica
- Cilindro de conducción: 1

Puesto del operador

- Cabina confortable de 1 puerta con calefacción y ventilación, homologada según ROPS y FOPS
- Espacio más amplio
- Retrovisor derecho e izquierdo
- Acceso amplio y ergonómico
- Volante de dirección regulable (inclinación y altura)

Asiento del operador

- Cómodo asiento de tela con suspensión mecánica, cinturón de seguridad y peso, respaldo y longitud regulables

Iluminación

- Iluminación según StVZO
- Luces de trabajo LED Basic (1.000 lm) en el techo: 2 delanteras, 1 trasera

Accionamiento & Ejes

- Eje: Engranaje planetario PA1422
- Tracción: tracción hidrostática a las cuatro ruedas, controlada electrónicamente, ecDrive (Electronic Controlled Drive)
- Modos de conducción: modo automático; modo ECO (reducción de las revoluciones del motor al alcanzar la velocidad ajustada)
- Bloqueo: bloqueo del diferencial 100 %, conectable de forma electrohidráulica en el eje delantero y trasero
- Velocidad: 20 km/h (30 km/h).
- Velocidades: 2 | 10 km/h / 20 km/h.
- Freno de servicio: freno de tambor en el eje delantero que actúa sobre el eje trasero a través del eje cardán
- Freno de estacionamiento: freno de tambor - accionado mediante palanca de freno de mano en el eje delantero, que actúa sobre el eje trasero a través del eje cardán

Neumáticos

- 365 / 70 R 18 BKT Multimax MP513 ET30, anchura 1720 mm, altura 2485 mm

Sistema de carga

- Brazo de carga telescópico LS999
- Sistema de acople rápido (HV/HT - C de Weidemann) hidráulico
- Cinemática: Z
- Cilindro elevador: 1
- Cilindro de volteo: 1
- Posición de flotación para cilindro elevador

Hidráulica

- Joystick de control eléctrico con interruptor de dirección de marcha, pulsador para bloqueo de diferencial integrado y función telescópica proporcional
- 3. Circuito de control delantero eléctrico proporcional mediante joystick, con doble retén
- Sistema hidráulico de trabajo 78,2 l/min (37,4 cm^3)
- Radiador de aceite hidráulico

EquipCare (sistema telemático)

- EquipCare 36 meses

Las imágenes, el equipamiento y los datos que se muestran pueden diferir de la gama de productos actualmente disponible en su país. Puede que en determinadas circunstancias se muestren equipamientos opcionales sujetos a un recargo en el precio. Se reserva el derecho a realizar cualquier modificación.

Copyright © 2026 Weidemann | www.weidemann.de

Opciones

Puesto del operador

- Puerta de la cabina de dos piezas
- Retrovisor de gran ángulo en la cabina
- Aire acondicionado
- Preinstalación de radio DAB+ (antena, altavoces)
- Radio DAB+ completa
- 1 enchufe: 2xUSB
- Parasol
- Caja de almacenamiento (a la izquierda junto al asiento del operador)
- Retrovisor panorámico interior

Asiento del operador

- Asiento de vinilo
- Asiento de cuero sintético; suspensión neumática; MSG95
- Asiento de tela; suspensión neumática; respaldo alto; MSG95
- Asiento de tela; suspensión neumática; calefacción; MSG95
- Asiento de tela; suspensión neumática; calefacción; respaldo alto; MSG95
- Asiento de tela; suspensión neumática; MSG95
- Asiento de tela; respaldo alto; MSG85

Iluminación

- Iluminación LED según StVZO
- Luces de trabajo LED Performance (2000 lm) en el techo, 2 delante, 2 detrás
- Luz de trabajo LED Performance (2000 lm) en el brazo telescópico, 2 delante
- Baliza giratoria LED (amarilla), (¡deben respetarse las disposiciones nacionales!)

Homologación & Circulación por vía pública

- Certificado individual de aptitud técnica < 25 km/h
- Certificado individual de aptitud técnica > 25 km/h
- Portamatrículas delante y detrás
- Triángulo de señalización, (¡deben respetarse las disposiciones nacionales pertinentes!)

Accionamiento & Ejes

- Acelerador manual
- Precalentamiento: agua de refrigeración, aceite hidráulico; 230 V, enchufe tipo E/F
- Precalentamiento: agua de refrigeración, aceite hidráulico; 230 V, enchufe tipo J
- Precalentamiento: agua de refrigeración, aceite hidráulico; 230 V, enchufe tipo G
- Modos de conducción Auto / ECO / implementos
- Modo de conducción Auto / ECO / M-Drive
- Limitador de velocidad proporcional (dispositivo de marcha lenta)
- Aumento de la velocidad a 20 km/h
- Aumento de la velocidad a 30 km/h
- Freno multidisco electrohidráulico accionado por resorte en el eje delantero y que actúa en el eje trasero mediante el árbol articulado con función Hill Hold

Neumáticos

- 440 / 50 R 17 BKT TracSuper ET0, anchura 1861 mm, altura 2437 mm
- 405 / 70 R 20 BKT Multimax MP 513 ET30, perfil AS, anchura 1770 mm, altura 2535 mm
- 400 / 70 R 18 Alliance 585 ET0, anchura 1824 mm, altura 2509 mm
- 400 / 70 R 20 Michelin Bibload ET0, perfil Bibload, anchura 1824 mm, altura 2535 mm
- 445 / 70 R 19,5 Alliance 624 ET0, anchura 1865 mm, altura 2553 mm
- 550 / 45 - 22.5 Alliance 331 ET-50, anchura 2070 mm, altura 2536 mm

Sistema de carga

Placas de acople rápido:
- SkidSteer (hidráulico - SAEJ2513 SSL HV)
- Matbro (hidráulico)
- Euro (hidráulico - ISO23206 EURO HV) (con dos acoplamientos SVK de tamaño 3)
- SMS HV (hidráulico)

Otros:
- Amortiguación brazo de carga

Aceite hidráulico biodegradable

- Shell Panolin S4 HLP Synt46 (aceite hidráulico biodegradable)

Las imágenes, el equipamiento y los datos que se muestran pueden diferir de la gama de productos actualmente disponible en su país. Puede que en determinadas circunstancias se muestren equipamientos opcionales sujetos a un recargo en el precio. Se reserva el derecho a realizar cualquier modificación.

Copyright © 2026 Weidemann | www.weidemann.de

Hidráulica delantera

- Hidráulica de trabajo de 91 l/min (41,7 ccm)
- Retorno sin presión delantero (1 x Flatface tamaño 3, conector) incl. conducto de aceite de fuga (1 x Flatface tamaño 2, conector)
- Acoplamiento enchufable delantero 3.° circuito de control (Flatface tamaño 3)
- Acoplamiento rápido Faster doble: lado máquina + lado implemento
- Válvula de cambio delantera en el 3.° circuito de control (3.° circuito de control con 4 acoplamientos Flatface tamaño 3), (manejo: selección mediante interruptor (0 - 1) en la consola del joystick)
- Alivio de presión del 3.° circuito de control delantero en el brazo telescópico

Hidráulica trasera

- Conexión hidráulica trasera de efecto simple mediante válvula inversora (un acoplamiento SVK tamaño 3)

Conexiones eléctricas delanteras

- Conector delantero de 13 polos (2 funciones eléctricas E1/E2 e iluminación); modo de operación: mediante 2 pulsadores en el joystick; pulsar para la 1.ª función, soltar para la 2.ª función
- Conector delantero de 13 polos (2 funciones eléctricas E1/E2 e iluminación), modo de operación: mediante 2 pulsadores en el joystick; soltar para la 1.ª función, pulsar para la 2.ª función
- Conector delantero de 13 polos (2 funciones eléctricas E1/E2 e iluminación), modo de operación: mediante 2 pulsadores en el joystick; pulsar para la 1.ª función, pulsar para la 2.ª función
- Conector delantero de 13 polos (2 funciones eléctricas E1/E2 e iluminación), modo de operación: mediante 2 pulsadores en el joystick; soltar para la 1.ª función, soltar para la 2.ª función

Conexiones eléctricas traseras

- Tomacorriente trasero de 7 polos para la iluminación de implementos traseros

Sistema eléctrico

Interruptor de desconexión de la batería:
- interruptor de desconexión de la batería en el puesto del operador; desconexión del relé

Opciones de seguridad

- Alarma de marcha de retroceso (acústica)
- Cámara de marcha de retroceso
- Control del cinturón de seguridad
- Dispositivo antirrobo en la llave de encendido (modo de operación: mediante llave de encendido codificada)

Pintura especial

- Pintura especial monocolor RAL, en lugar del rojo de Weidemann
- Pintura especial RAL multicolor

Otros

- Caja de herramientas con juego de herramientas
- Bolsa combinada (triángulo de señalización / botiquín)
- Sistema de lubricación central completamente automático
- Preparación para dispositivo de engrasado central (conducto de engrasado tendido por el brazo)

Ampliación de garantía
- Economy 24 meses (2500 h)
- Economy 36 meses (3000 h)
- Economy 48 meses (3500 h)
- Economy 60 meses (4000 h)
- Premium 24 meses (3000 h)
- Premium 36 meses (4000 h)
- Premium 48 meses (5000 h)
- Premium 60 meses (6000 h)

Dispositivos de remolque y rescate

- Dispositivo de remolque 38 mm, automático
- Enganche de maniobra (¡No homologado para el uso con remolques!)

Las imágenes, el equipamiento y los datos que se muestran pueden diferir de la gama de productos actualmente disponible en su país. Puede que en determinadas circunstancias se muestren equipamientos opcionales sujetos a un recargo en el precio. Se reserva el derecho a realizar cualquier modificación.